ART. B03SC3L
DREHFRÄSER LANGE AUS EINZELSCHNITT

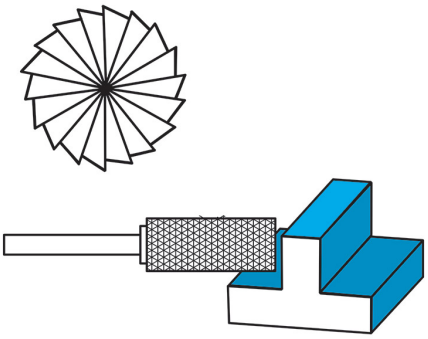

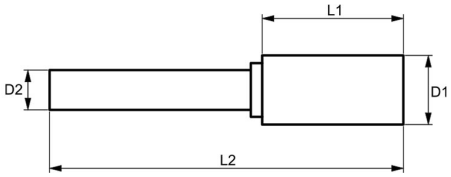

D1	ø3 mm
L1	13 mm
D2	3 mm
L2	65 mm
Bruttogewicht	0,01 kg
EAN-Code	8012667356712

Box

HM -