ART. M011/150/210
MORSA DI PRECISIONE

ADATTE PER LAVORI DOVE SONO RICHIESTI PRECISIONE, AFFIDABILITÀ, REPERIBILITÀ E BLOCCAGGIO SICURO. INDICATA PER LAVORI...

€1.030,00
~~**€1.340,00**~~

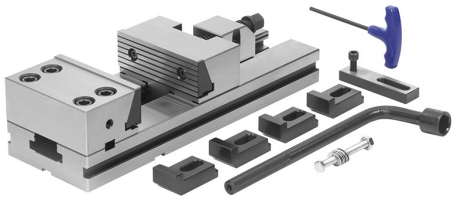

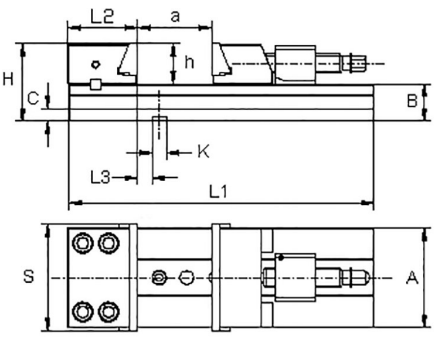

Dimensioni ganascia	150 x 60h mm
S	150 mm
A	150 mm
B	50 mm
C	20 mm
H	110 mm
L1	435 mm
L2	93 mm
L3	25,6 mm
h	60 mm
K h7	16 mm
a	210 mm
Peso netto	35 kg
Peso lordo	35,99 kg
Codice EAN	8012667191412

Cassa di legno

Temprato

Acciaio

Rettificato