ART. T0AA
TORRETTA A CAMBIO RAPIDO

FERVI

PER CAMBI UTENSILI RAPIDI GRAZIE ALLA LEVA DI BLOCCO/SBLOCCO. COMPOSIZIONE DEL SET: - 1 TORRETTA PORTAUTENSILI - 4 PORTAUTENSILI..

€293,00

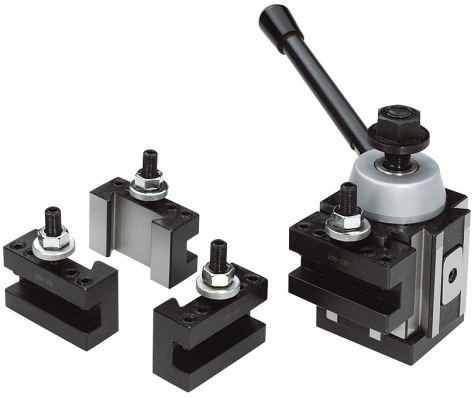

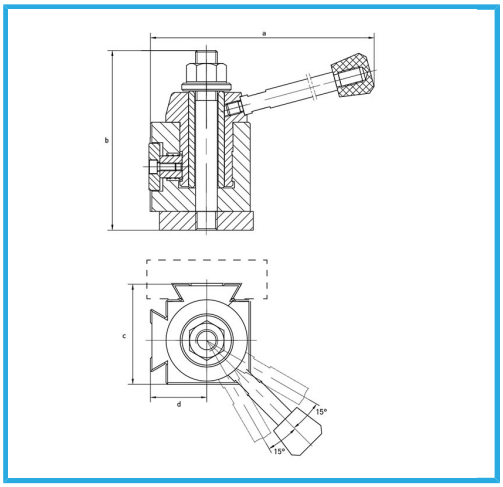

Lunghezza	57 mm
Larghezza	64 mm
Altezza utile	56 mm
Foro	14,4 mm
Altezza utensile	14 mm
Peso lordo	4,09 kg
Codice EAN	8012667209803

Scatola