ART. M003/12V

MACHOS DE MÁQUINA CON RANURAS HELICOIDALES DE 35º A LA DERECHA PARA AGUJEROS CIEGOS

PASO GRUESO DE HILO ISOMÉTRICO. EL TRATAMIENTO DE VAPORIZACIÓN AUMENTA LA DUREZA DE LA SUPERFICIE Y LA RESISTENCIA AL...

€17,70

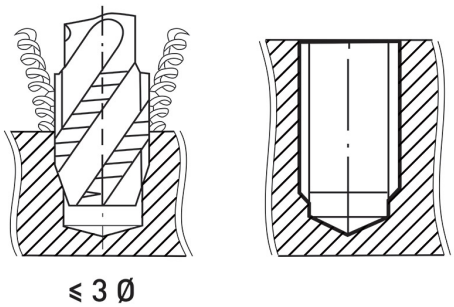

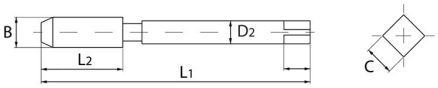

B	M12 x 1,75 mm
L2	29 mm
L1	110 mm
D2	9 mm
C	7 mm
Peso bruto	0,06 kg
Codigo de barras	8012667257286

	Caja	HSS-G	-
V	Vaporizado		HV=750
	Externa	DIN	376/C